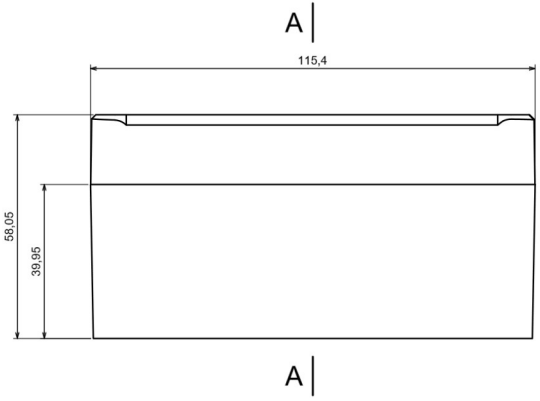
A
115,4
58,05
39,95
A

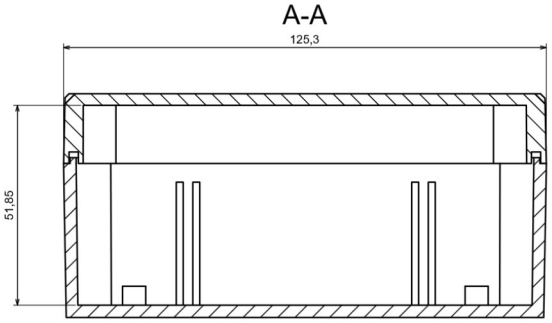
A-A
125,3
51,85

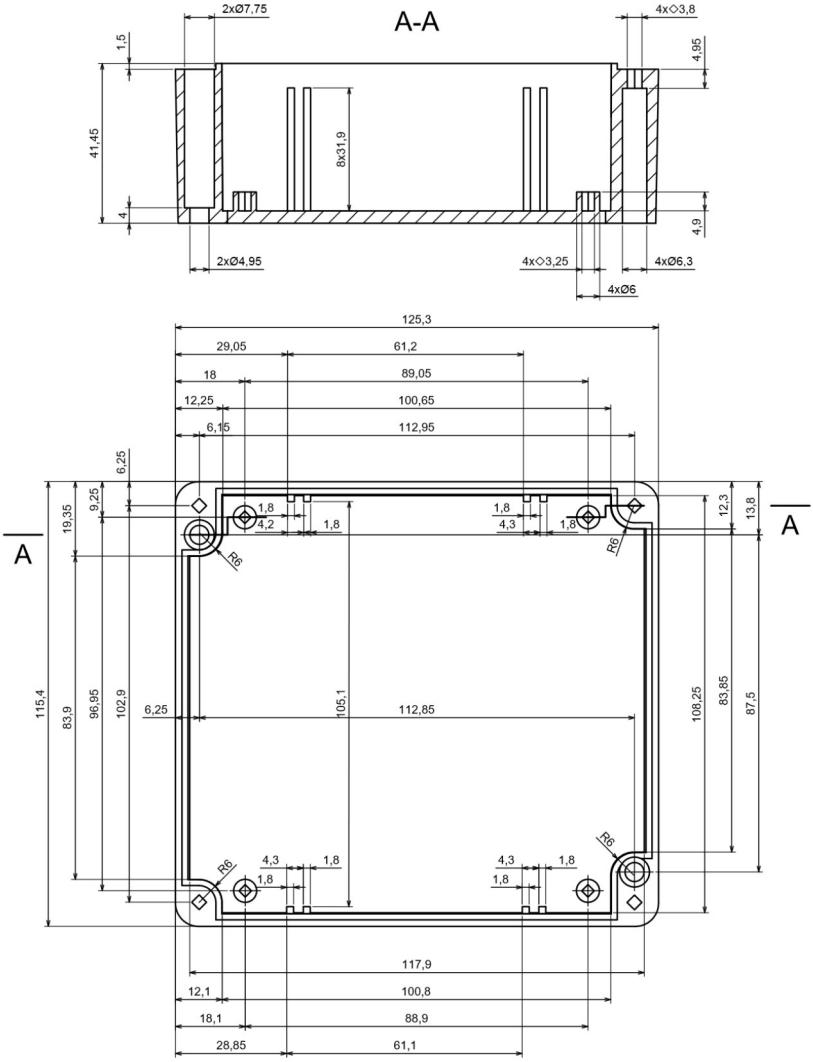
A-A
2xØ7,75
4x◇3,8
1,5
4,95
41,45
8x31,9
4
4,9
2xØ4,95
4x◇3,25
4xØ6
4xØ6,3
125,3
29,05
61,2
18
89,05
12,25
100,65
6,15
112,95
6,25
19,35
9,25
1,8
4,2
1,8
4,3
1,8
12,3
13,8
A
A
R6
R6
115,4
83,9
96,95
102,9
6,25
105,1
112,85
108,25
83,85
87,5
R6
R6
4,3
1,8
1,8
4,3
1,8
1,8
117,9
12,1
100,8
18,1
88,9
28,85
61,1

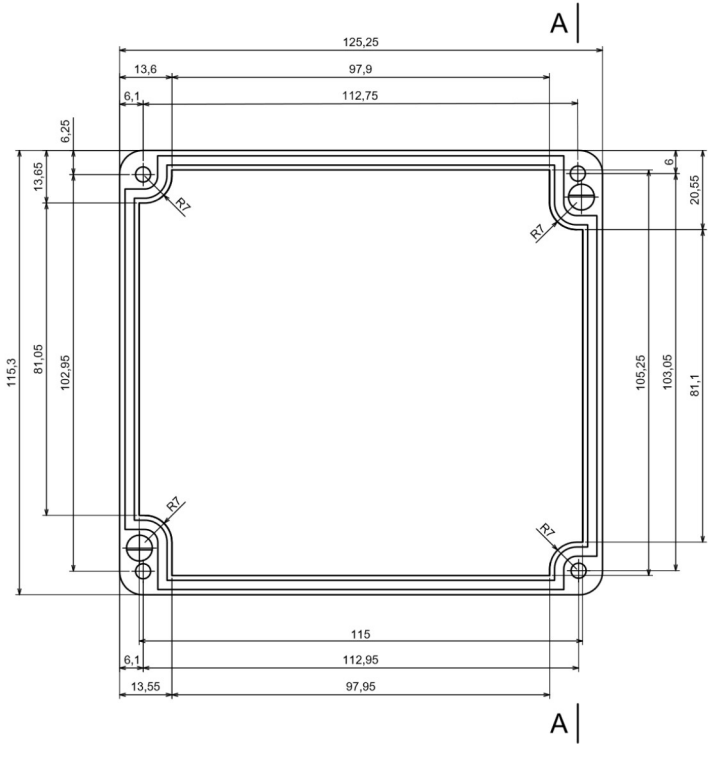
A
125,25
13,6
97,9
6,1
112,75
6,25
13,65
R7
R7
6
20,55
115,3
81,05
102,95
105,25
103,05
81,1
R7
R7
115
6,1
112,95
13,55
97,95
A
4xØ7,2